MAR4018 Display and macsbug ESP32 S3, MAX98357A
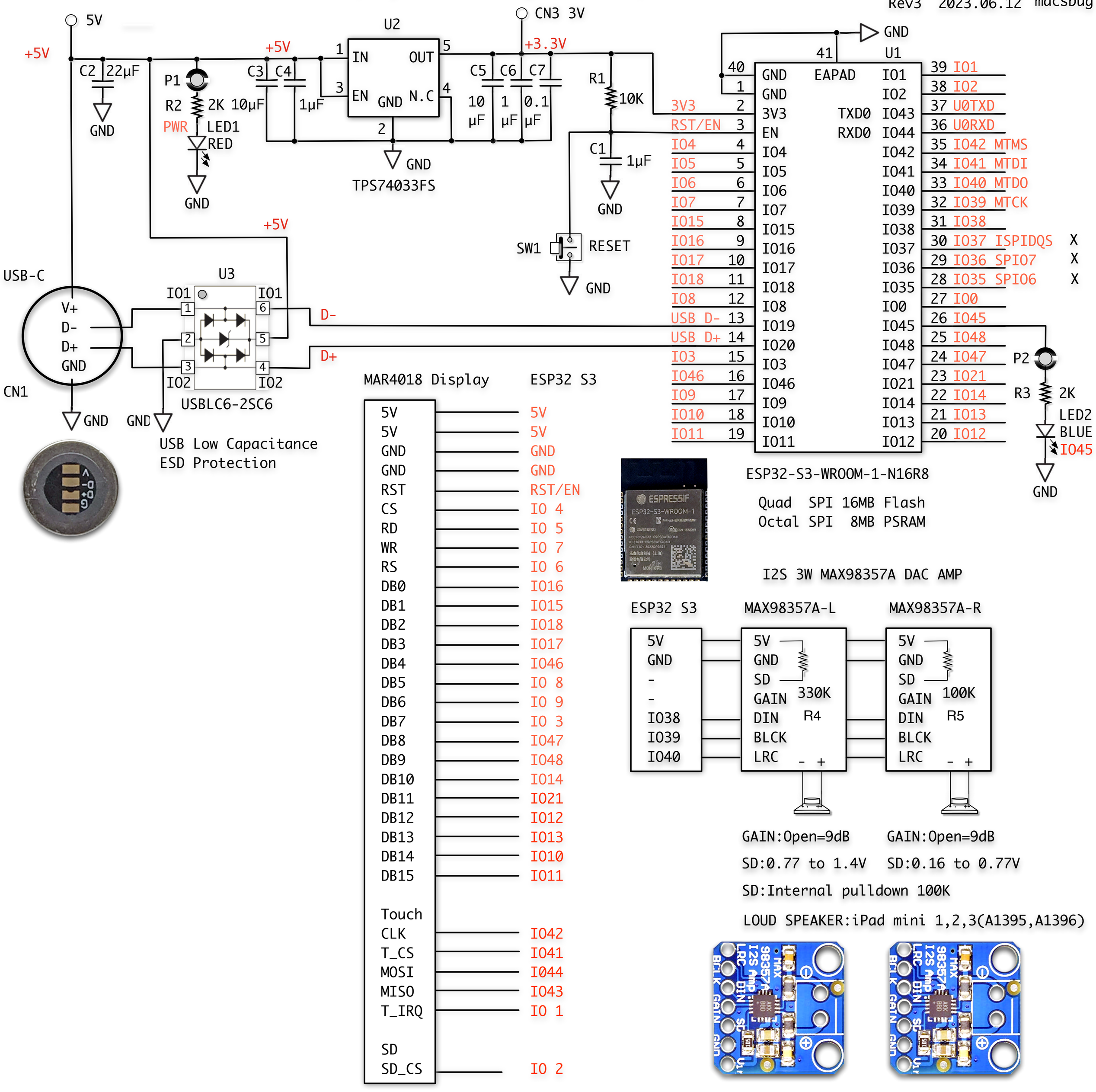
ORG 2023.05.27 macsbug
Rev3 2023.06.12 macsbug